第78回全日本バレーボール高等学校選手権大会東予地区予選会
（女子）

2025年11月1日(土)
於:川之江体育館
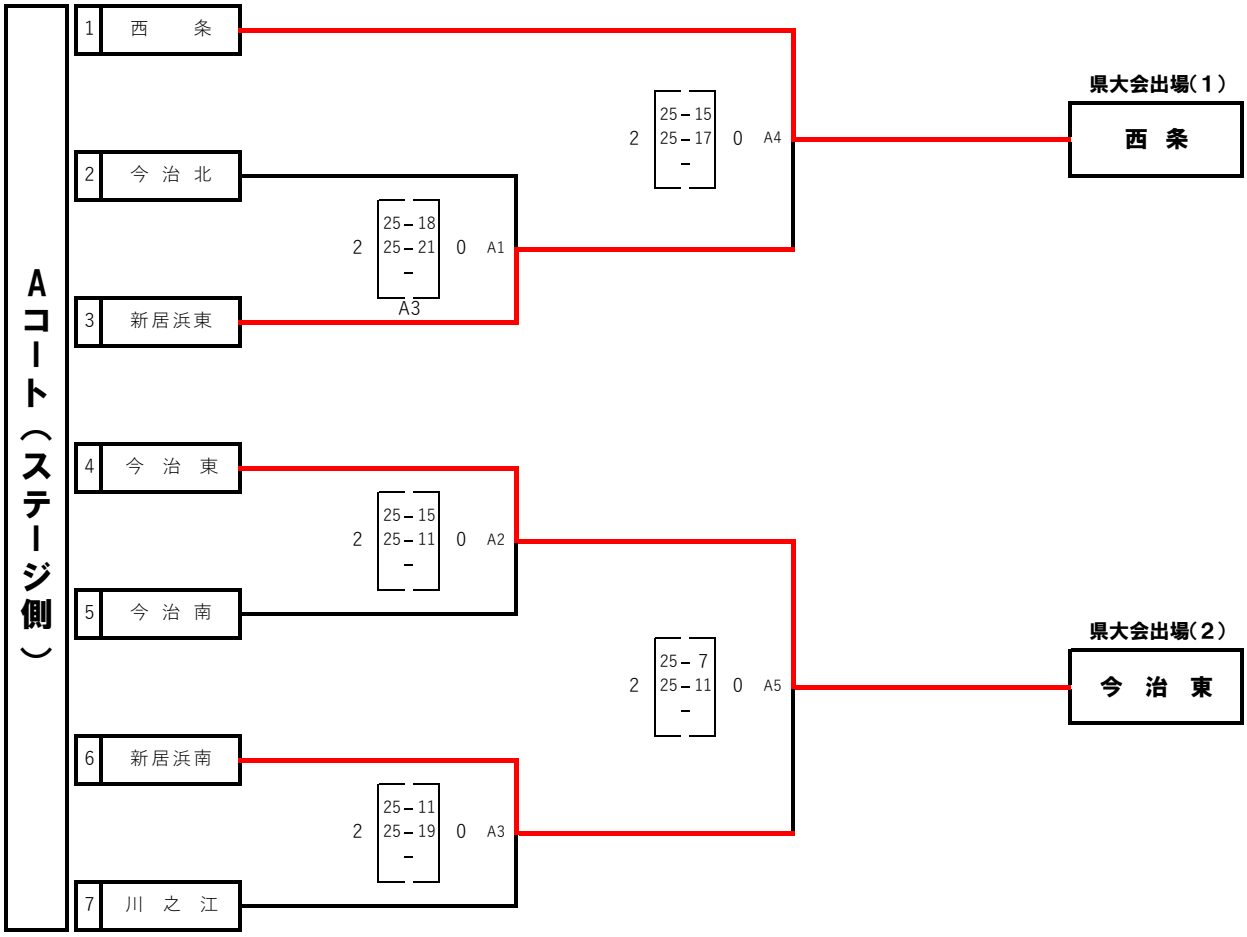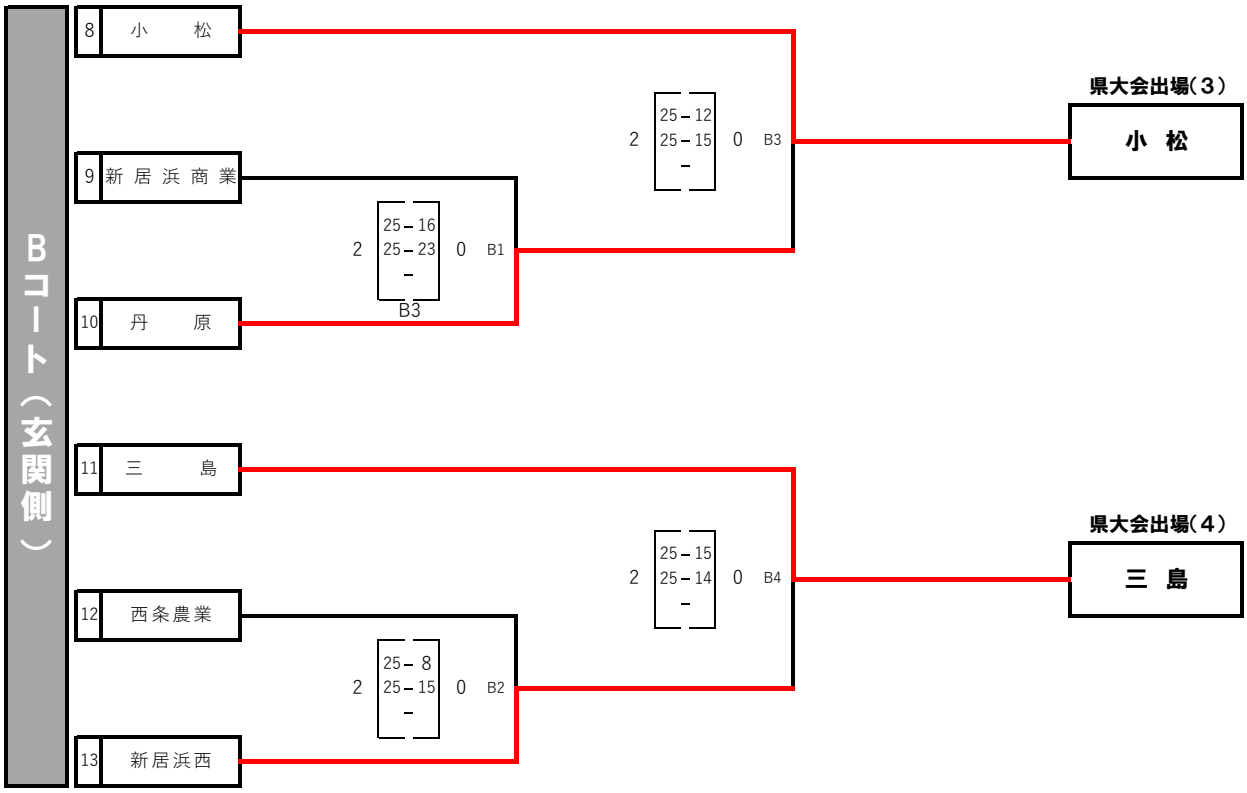
＊スコア下部はオフィシャルを担当するチームの試合番号。記載がない場合は前の試合の負けチームが担当する。